PŮDORYS
1:25

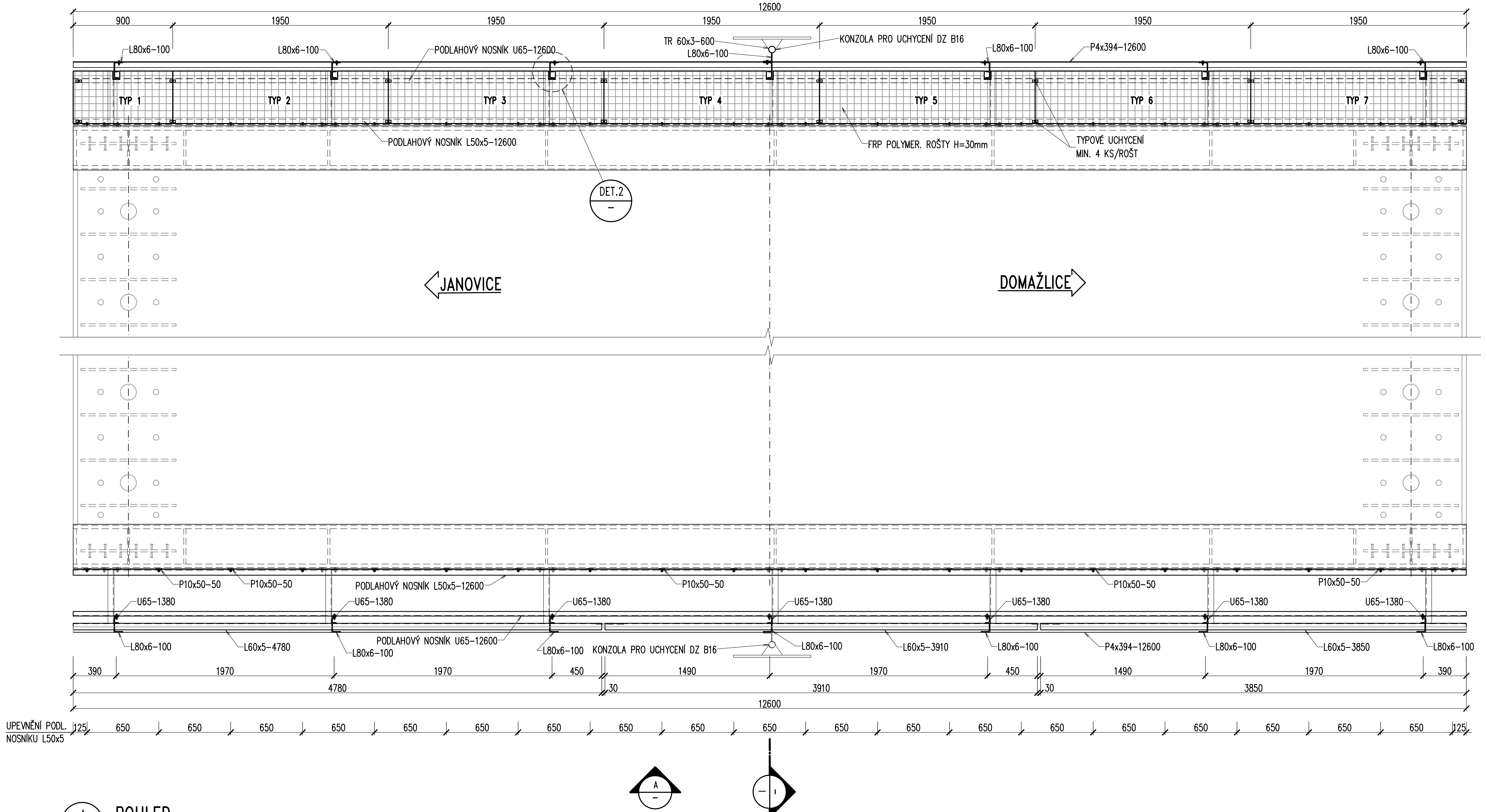
12600
900
1950
1950
1950
1950
1950
1950
L80x6–100
L80x6–100
PODLAHOVÝ NOSNÍK U65–12600
TR 60x3–600
L80x6–100
KONZOLA PRO UCHYCENÍ DZ B16
L80x6–100
P4x394–12600
L80x6–100
TYP 1
TYP 2
TYP 3
TYP 4
TYP 5
TYP 6
TYP 7
PODLAHOVÝ NOSNÍK L50x5–12600
FRP POLYMER. ROŠTY H=30mm
TYPOVÉ UCHYCENÍ MIN. 4 KS/ROŠT
DET.2
JANOVICE
DOMAŽLICE
P10x50–50
P10x50–50
PODLAHOVÝ NOSNÍK L50x5–12600
P10x50–50
P10x50–50
P10x50–50
U65–1380
U65–1380
U65–1380
U65–1380
U65–1380
U65–1380
U65–1380
L80x6–100
L60x5–4780
PODLAHOVÝ NOSNÍK U65–12600
L80x6–100
L80x6–100
KONZOLA PRO UCHYCENÍ DZ B16
L80x6–100
L60x5–3910
L80x6–100
P4x394–12600
L80x6–100
L60x5–3850
L80x6–100
390
1970
1970
450
1490
1970
450
1490
1970
390
4780
30
3910
30
3850
12600
UPEVNĚNÍ PODL. NOSNÍKU L50x5
125
650
125
A
I

A POHLED
1:25

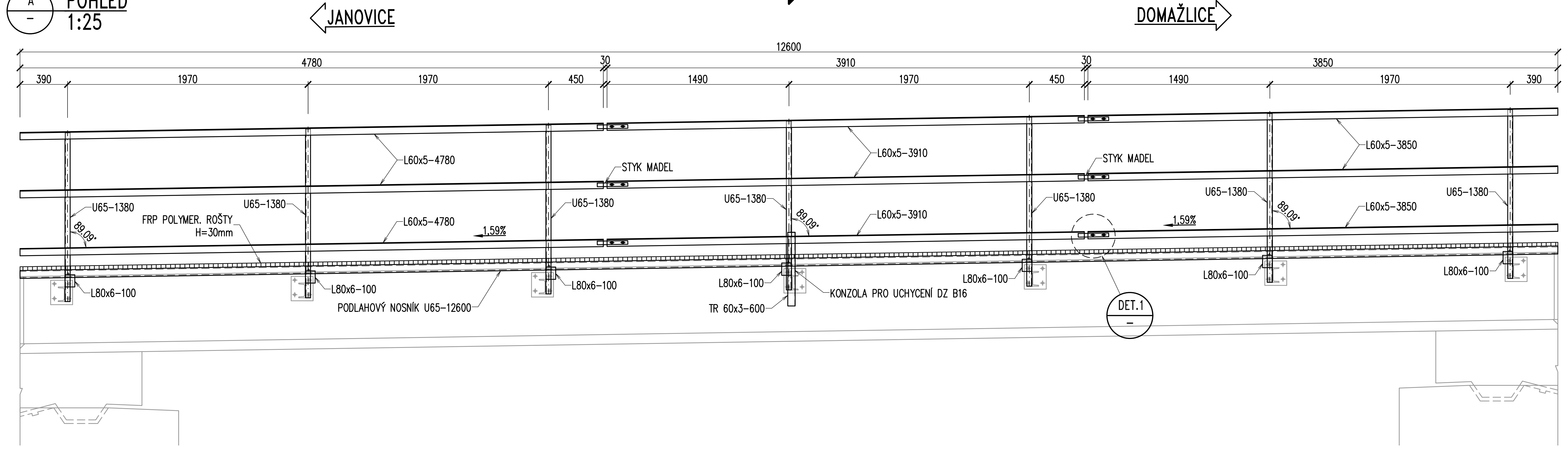
JANOVICE
DOMAŽLICE
12600
4780
30
3910
30
3850
390
1970
1970
450
1490
1970
450
1490
1970
390
L60x5–4780
L60x5–3910
L60x5–3850
STYK MADEL
STYK MADEL
U65–1380
FRP POLYMER. ROŠTY H=30mm
U65–1380
L60x5–4780
1,59%
U65–1380
U65–1380
L60x5–3910
U65–1380
1,59%
U65–1380
L60x5–3850
U65–1380
89,09°
L80x6–100
L80x6–100
L80x6–100
L80x6–100
L80x6–100
L80x6–100
L80x6–100
PODLAHOVÝ NOSNÍK U65–12600
TR 60x3–600
KONZOLA PRO UCHYCENÍ DZ B16
DET.1

I PŘÍČNÝ ŘEZ
1:10

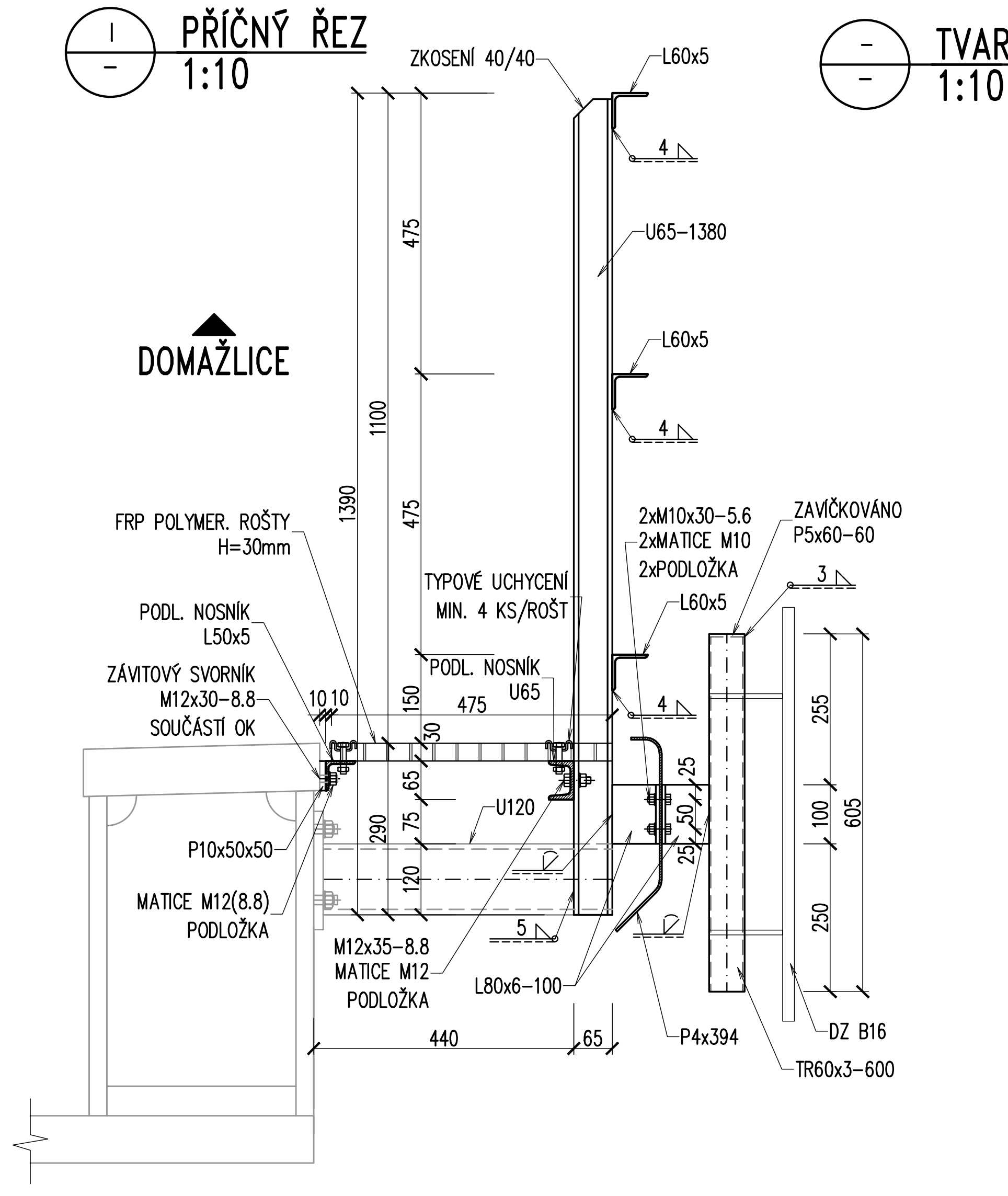
ZKOSENÍ 40/40
L60x5
4
U65–1380
L60x5
4
DOMAŽLICE
1100
1390
475
475
150
FRP POLYMER. ROŠTY H=30mm
PODL. NOSNÍK L50x5
ZÁVITOVÝ SVORNÍK M12x30–8.8 SOUČÁSTÍ OK
10 10
TYPOVÉ UCHYCENÍ MIN. 4 KS/ROŠT
PODL. NOSNÍK U65
475
30
2xM10x30–5.6
2xMATICE M10
2xPODLOŽKA
ZAVÍČKOVÁNO P5x60–60
3
L60x5
4
65
290
75
120
U120
25
50
25
P10x50x50
MATICE M12(8.8) PODLOŽKA
M12x35–8.8 MATICE M12 PODLOŽKA
5
L80x6–100
255
100
605
250
440
65
P4x394
DZ B16
TR60x3–600

TVAR KRYCÍHO PLECHU
1:10

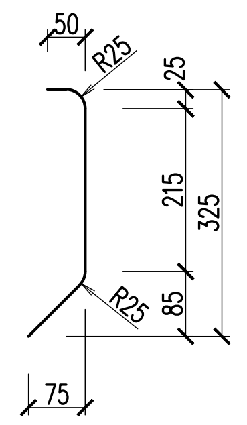
50
R25
25
215
325
R25
85
75

OK - VÝKAZ KONSTRUKČNÍ OCELI - ZÁBRADLÍ, PODLAHY									
PROFIL	DL. (PL.)	KS	CELK. DL.(PL.)	HMOTNOST [kg]		NÁTĚR. PLOCHA		POZNÁMKA	
					CELKEM	m²/bm	CELKEM		
mm	m (m²)		m (m²)	m (m²), ks			m²		
L 60 x 5 - 4 780	4,780	6	28,680	4,570	131,1	0,2	6,9	S235 JR	Madlo
L 60 x 5 - 3 910	3,910	6	23,460	4,570	107,2	0,2	5,6	S235 JR	Madlo
L 60 x 5 - 3 850	3,850	6	23,100	4,570	105,6	0,2	5,5	S235 JR	Madlo
U65 - 1 380	1,380	14	19,320	7,090	137,0	0,3	5,4	S235 JR	Sloupek
U65 - 12 600	12,600	2	25,200	7,090	178,7	0,3	7,1	S235 JR	Podlahový nosník
L 50 x 5 - 12 600	12,600	2	25,200	3,850	97,0	0,2	5,0	S235 JR	Podlahový nosník
L 80 x 6 - 100	0,100	16	1,600	7,340	11,7	0,3	0,5	S235 JR	Upevnění krycího plechu
P 5 x 30 - 250	(0,008)	12	(0,090)	(47,100)	4,2	--	0,2	S235 JR	Styky madel
P 4 x 394 - 12 600	(4,964)	2	(9,929)	(39,250)	389,7	--	20,1	S235 JRC	Krycí plech
P 5 x 60 - 60	(0,004)	2	(0,007)	(39,250)	0,3	--	0,0	S235 JR	Víčko trubky konzoly
TR 60 x 3 - 600	0,600	2	1,200	4,220	5,1	0,2	0,2	S235 JR	Konzola pro značku
CELKEM									
S235 JR					**1 168 kg**		**57 m²**		
CELKEM					**1 168 kg**		**57 m²**		
SVARY (3%)					**35 kg**				
HMOTNOST CELKEM					**1 203 kg**				
NÁTĚROVÁ PLOCHA CELKEM					**57 m²**				

VÝKAZ SPOJOVACÍHO MATERIÁLU		
PRVEK	ks	Norma
ŠROUB M10x30 - 5.6	28	ČSN EN ISO 4014 Upevnění kryc. plechu
ŠROUB M10x35 - 5.6	24	ČSN EN ISO 4014 Styky madel
ŠROUB M12x35 - 8.8	14	ČSN EN ISO 4014 Podlahový nosník
MATICE M10 (5.6)	28	ČSN EN ISO 4034 Upevnění kryc. plechu
MATICE M10 (5.6) SAMOJISTNÁ	24	ČSN EN ISO 4034 Styky madel
MATICE M12 (8.8)	54	ČSN EN ISO 4034 Podlahový nosník
PODLOŽKA PRO M10	76	ČSN EN ISO 7089 Styk madel, upev. plech
PODLOŽKA PRO M12	54	ČSN EN ISO 7089 Podlahový nosník

VÝKAZ - FRP POLYMER. ROŠTY							
PROFIL	DL. (PL.)	KS	CELK. DL.(PL.)	HMOTNOST [kg]			POZNÁMKA
mm	m (m²)		m (m²)	m (m²), ks	1 ks	CELKEM	
KOMPOZITNÍ ROŠTY							
ROŠT 30 1000 - 1985	1,985	7	13,895	14,600	29,0	202,9	TYP 1-7,1´-7´
Upevňovací prvek roštu		56					
PLOCHA CELKEM						**13,9 m²**	
HMOTNOST CELKEM						**202,9 kg**	

TVARY ROŠTŮ
1:25

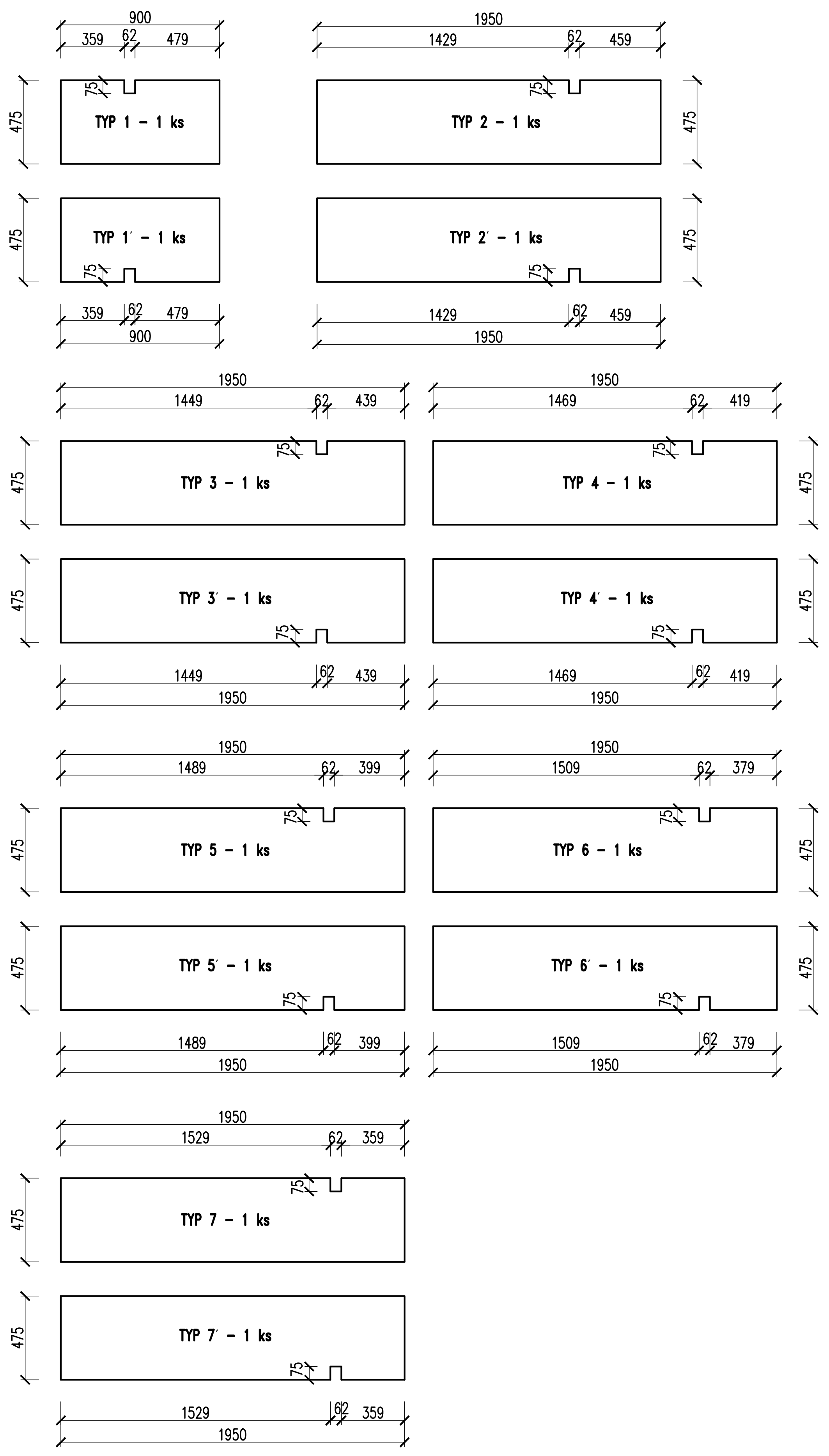
900
359
62
479
475
75
TYP 1 – 1 ks
TYP 1´ – 1 ks
1950
1429
62
459
TYP 2 – 1 ks
TYP 2´ – 1 ks
1950
1449
62
439
TYP 3 – 1 ks
TYP 3´ – 1 ks
1950
1469
62
419
TYP 4 – 1 ks
TYP 4´ – 1 ks
1950
1489
62
399
TYP 5 – 1 ks
TYP 5´ – 1 ks
1950
1509
62
379
TYP 6 – 1 ks
TYP 6´ – 1 ks
1950
1529
62
359
TYP 7 – 1 ks
TYP 7´ – 1 ks

2 VÝŘEZ PRO SLOUPEK ZÁBRADLÍ
1:5

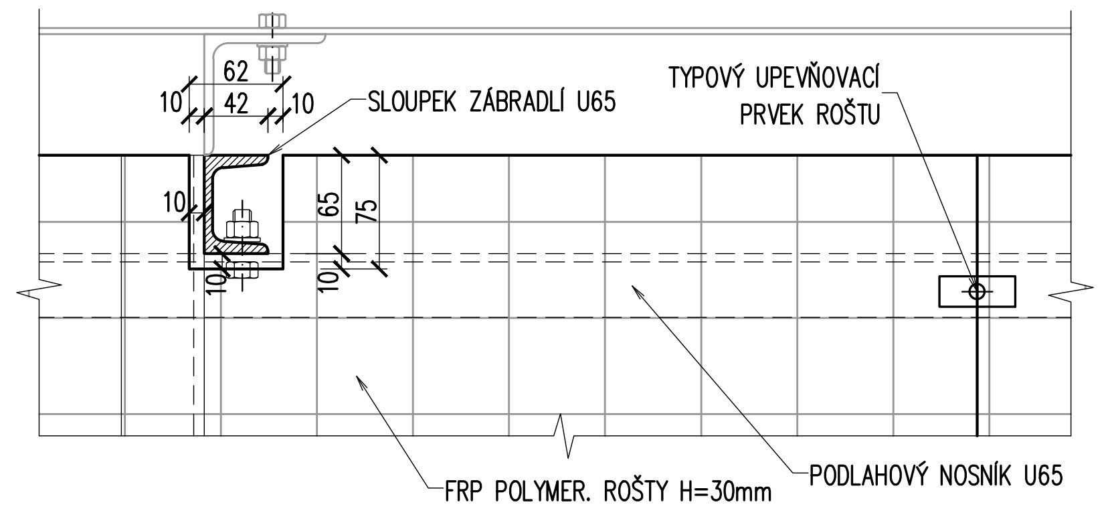
62
10
42
10
SLOUPEK ZÁBRADLÍ U65
TYPOVÝ UPEVŇOVACÍ PRVEK ROŠTU
10
65
75
10
10
FRP POLYMER. ROŠTY H=30mm
PODLAHOVÝ NOSNÍK U65

VZOROVÝ DETAIL UCHYCENÍ ROŠTŮ
1:5

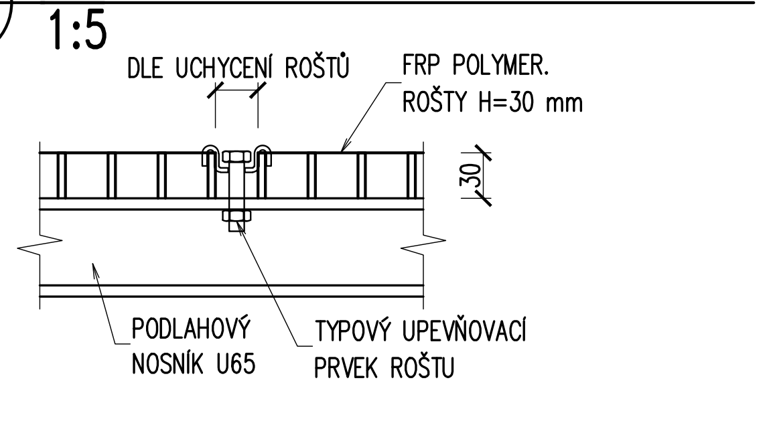
DLE UCHYCENÍ ROŠTŮ
FRP POLYMER. ROŠTY H=30 mm
30
PODLAHOVÝ NOSNÍK U65
TYPOVÝ UPEVŇOVACÍ PRVEK ROŠTU

1 DETAIL STYKU MADEL
1:10

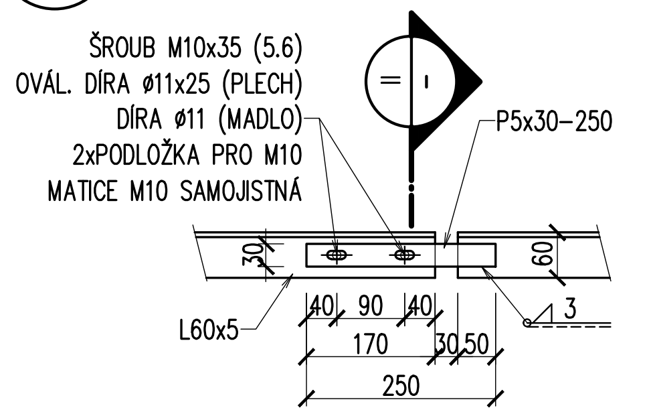
ŠROUB M10x35 (5.6)
OVÁL. DÍRA ⌀11x25 (PLECH)
DÍRA ⌀11 (MADLO)
2xPODLOŽKA PRO M10
MATICE M10 SAMOJISTNÁ
P5x30–250
30
60
3
L60x5
40
90
40
170
30
50
250

II ŘEZ
1:5

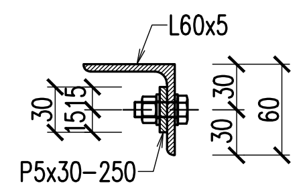
L60x5
30
15
15
30
30
60
P5x30–250

OCEL

ZÁBRADLÍ	S235 JR
PODLAHOVÉ NOSNÍKY	S235 JR
ŠROUBY	5.6, 8.8

POZNÁMKY:

1. OK JE ZAŘAZENA DO TŘÍDY PROVÁDĚNÍ EXC2 DLE ČSN EN 1090–2. POŽADAVKY NA MATERIÁL VIZ TZ.
2. PROTIKOROZNÍ OCHRANA – VIZ TZ.
3. KOUTOVÉ SVARY BUDOU OVAŘENY PO CELÉM OBVODU PRVKU.
4. VŠECHNY HRANY BUDOU ZAOBLENY NA POLOMĚR R=2 mm.
5. NA PODLAHY BUDOU POUŽITY FRP POLYMEROVÉ ROŠTY H = 30mm.
6. PODÉLNÉ ROZMĚRY A POČET DÍLŮ MOHOU BÝT UPRAVENY DLE SYSTÉMU ZHOTOVITELE.
7. KAŽDÝ ROŠT BUDE PŘICHYCEN MIN. 4 KS UPEVŇOVACÍCH PRVKŮ.
8. TVARY ROŠTŮ VYKRESLENY BEZ UVAŽOVÁNÍ SPÁR, VYKÁZÁNY ROZMĚRY NAKOUPENÝCH TABULÍ.
9. OTVORY V PODLAHOVÝCH NOSNÍCÍCH PRO PŘIPOJENÍ ROŠTŮ BUDOU VRTÁNY DLE POUŽITÝCH DÍLŮ ROŠTŮ.
10. TYP UPEVŇOVACÍCH PRVKŮ BUDE URČEN ZHOTOVITELEM.
11. ROŠTY A JEJICH UPEVNĚNÍ BUDOU OPATŘENY SYSTÉMEM PROTI KRÁDEŽI.

VÝŠKOVÝ SYSTÉM Bpv

SOUŘADNICOVÝ SYSTÉM S–JTSK

TOP CON s.r.o. SERVIS	Vedoucí projektu	Zodpovědný projektant	Investor	SŽ s.o., OŘ PLZEŇ
	ING. Š. JAKEŠ Jakeš	ING. Š. JAKEŠ Jakeš	Místo stavby	KOUT NA ŠUMAVĚ
			Formát	10A4
	Vypracoval	Kontroloval	Datum	09/2020
	ING. D. NOVOTNÝ Novotný	ING. L. MAREK	Účel	DSP
			Měřítko	1:25, 1:10, 1:5
TOP CON SERVIS s.r.o., Ke Stírce 1824/56, 182 00 Praha 8, tel/fax: 284 021 740, email: topcon@topcon.cz			Č.zakázky	56–20
OPRAVA MOSTU V KM 24,922 JANOVICE – DOMAŽLICE SO 101 – MOST V KM 24,922			Číslo kopie	Číslo přílohy 5.2

OK – ZÁBRADLÍ NA NK, PODLAHY